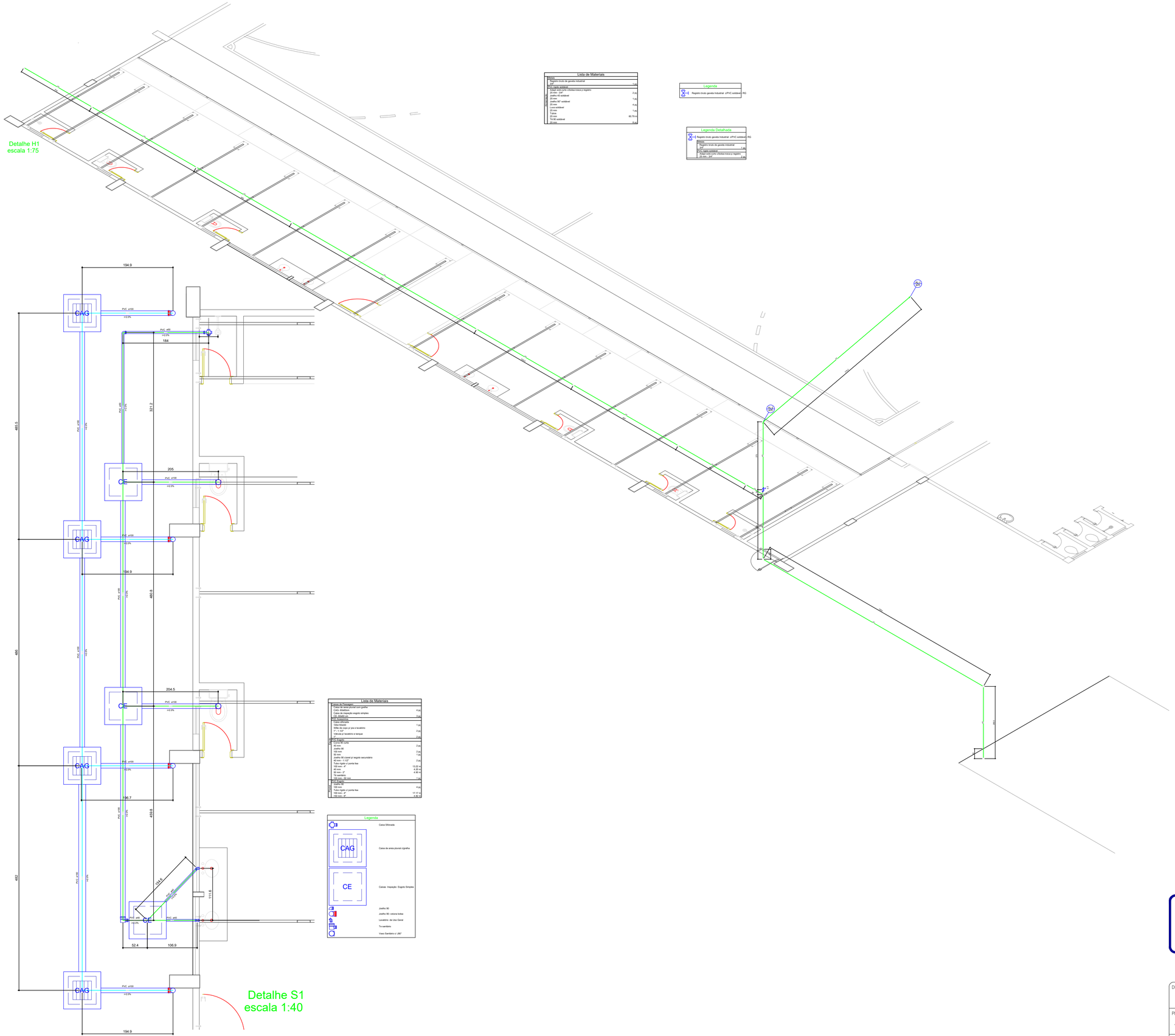

Lista de Materiais

Tubos		
	Registro bruto de gaveta industrial	
	cPVC	1 pç
	PVC rígido soldável	
	Adaptador curto c/bolsa/rosca p/ registro 25 mm - 3/4"	2 pç
	Joelho 45 soldável 25 mm	1 pç
	Joelho 90° soldável 25 mm	4 pç
	Luva soldável 25 mm	1 pç
	Tê 90 soldável 25 mm	62.75 m
	Tê 90 soldável 32 mm	2 pç

Legenda

	Registro bruto gaveta Industrial cPVC soldável RG

Legenda Detalhada

	Registro bruto gaveta Industrial cPVC soldável RG

Tubos		
	Registro bruto de gaveta Industrial	
	cPVC	1 pç
	PVC rígido soldável	
	Adaptador curto c/bolsa/rosca p/ registro 25 mm - 3/4"	2 pç

Lista de Materiais

Caixas de Passagem		
	Caixa de areia pluvial com grelha 60 x 60 cm	4 pç
	Caixa de inspeção esgoto simples CE, 60x60 cm	3 pç
Caixas Sifonadas		
	Caixa sifonada 100x100x60	1 pç
	Ralo sifonado c/ saída p/ pia e lavatório 1" x 1 1/2"	2 pç
	válvula p/ lavatório e tanque	2 pç
Joelhos		
	Joelho 90 curto 40 mm	2 pç
	Joelho 90 50 mm	2 pç
	Joelho 90 com 50 mm	1 pç
	Joelho 90 c/peça/ p/ esgoto secundário 100 x 50 mm	2 pç
	Tubo rígido c/ ponta lisa 100 mm - 4"	13.32 m
	50 mm - 2"	4.50 m
	Tê sanitário 100 x 50 mm	1 pç
Vaso Sanitário		
	Joelho 90 100 mm - 4"	4 pç
	Tubo rígido c/ ponta lisa 100 mm - 4"	17.17 m
	100 mm - 4"	4.82 m

Legenda

	Caixa Sifonada
CAG	Caixa de areia pluvial c/grelha
CE	Caixas Inspeção Esgoto Simples
	Joelho 90
	Joelho 90- coluna bolsa
	Lavatório de Uso Geral
	Tê sanitário
	Vaso Sanitário c/ JBD

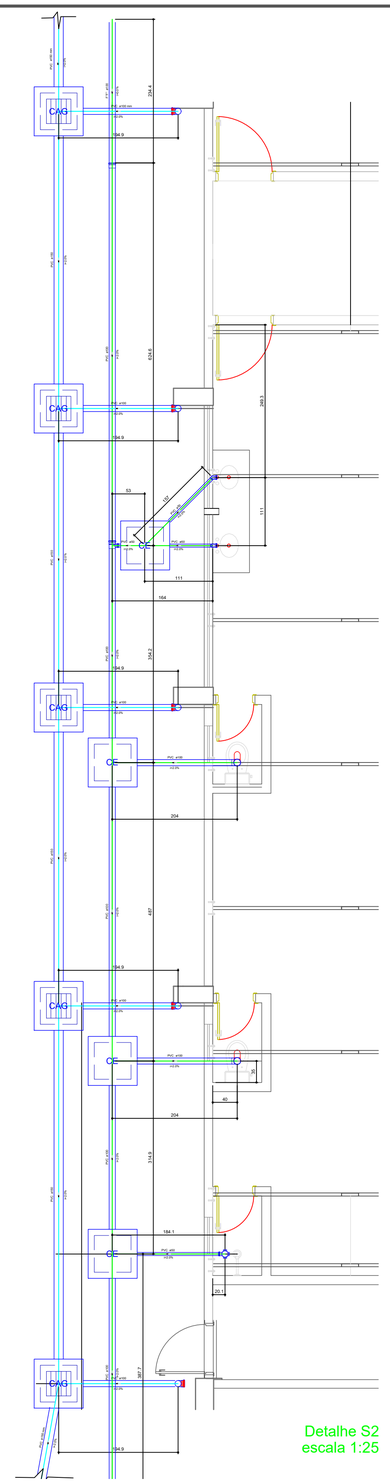

Detalhe S2
escala 1:25

ESTADO DE SANTA CATARINA
PREFEITURA MUNICIPAL DE SÃO CRISTOVÃO DO SUL
SECRETARIA DE OBRAS - DEPARTAMENTO DE ENGENHARIA

Rua Juventino F. de Moraes, 19 - São Cristovão do Sul/SC - CEP 89533-000
Fones: (0xx49) 3253-1200 - email: pmsc@pmsc.sc.org.br

PRANCHA	TOTAL
H	02

OBRA:
AMPLIAÇÃO DO GINÁSIO MUNICIPAL - CENTRO
LOCAL: Rua Francisco Rauen

DESCRIÇÃO:
DETALHES (ISOMÉTRICOS)

PROPRIETÁRIO:
Prefeitura Municipal de São Cristóvão do Sul - Prefeita Ilse A. Leobet

RESPONSÁVEL TÉCNICO
Eng. Ciro Fontana Surdi - CREA/SC 063545-0 (e-mail: engenhariasaocristovaodosul@gmail.com)

PROJETO:		PROJETO HIDROSANITÁRIO	
ARQUIVO:		Projeto Hidrosanitário.dwg	
ESCALA:	INDICADA	UNIDADE:	METRO
ÁREA TERRENO:		2.520,00 m²	
AMPLIAÇÃO		91,61m²	
ÁREA TOTAL CONST C/ AMP		1.287,10 m²	
ADMINISTRAÇÃO MUNICIPAL:		2021-2024	
DATA:	20/12/2022	REVISÃO:	