PRODUCED BY AN AUTODESK EDUCATIONAL PRODUCT

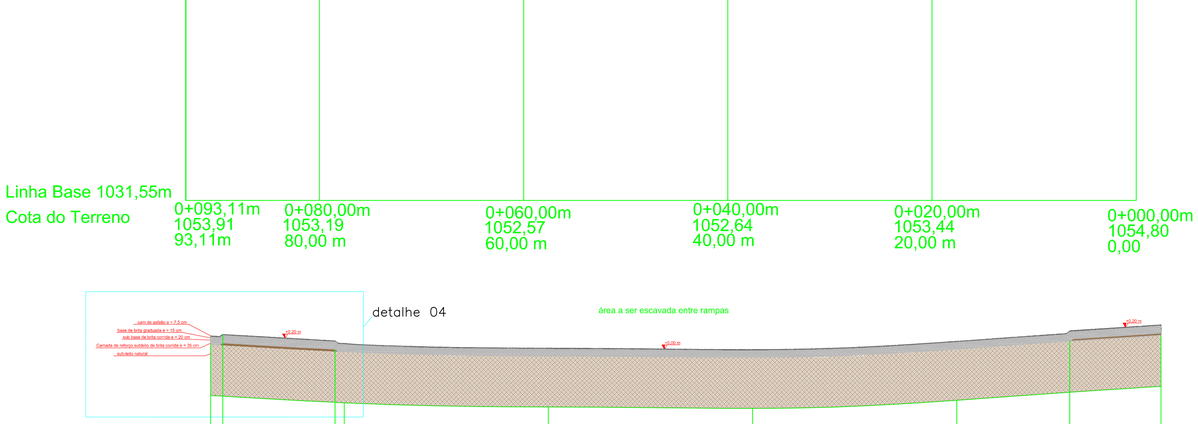

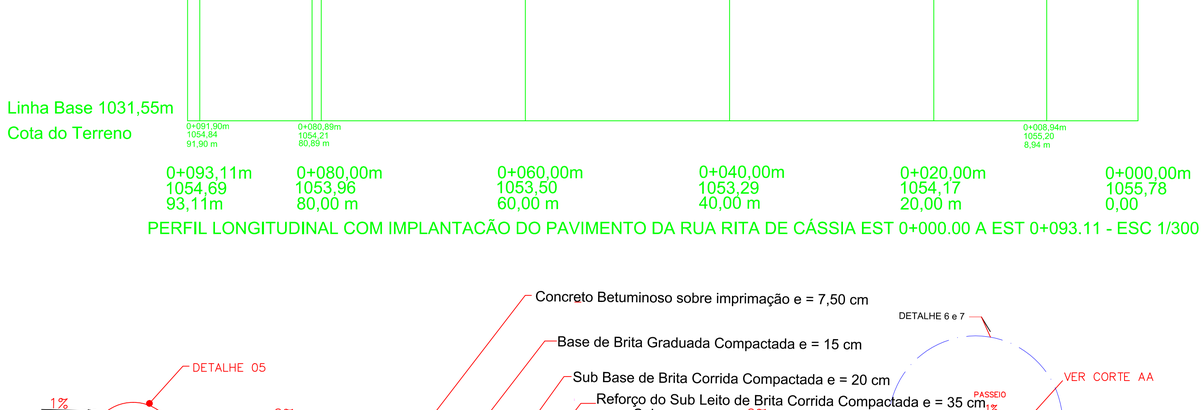

PERFIL LONGITUDINAL COM IMPLANTACÃO DO PAVIMENTO DA RUA RITA DE CÁSSIA EST 0+000.00 A EST 0+093.11 - ESC 1/300

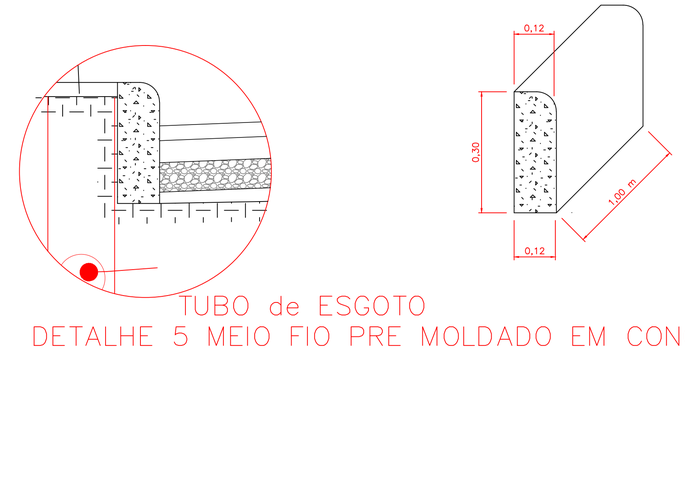

TUBO de ESGOTO
DETALHE 5 MEIO FIO PRE MOLDADO EM CONCRETO - S/ESC

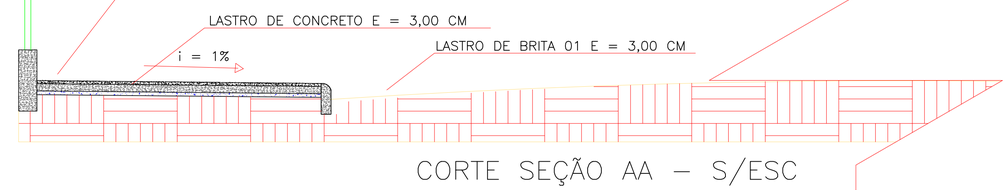

CORTE SEÇÃO AA – S/ESC

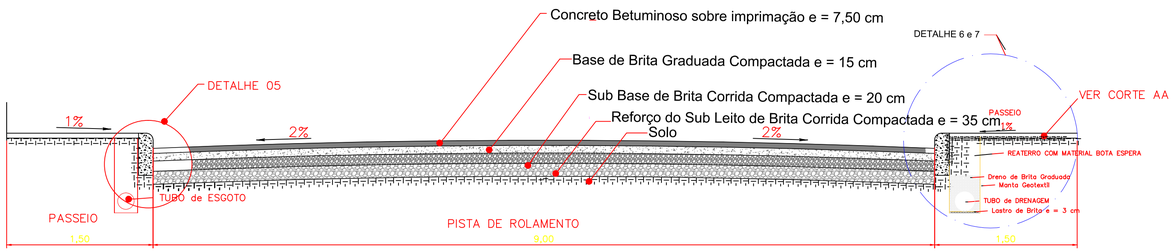

RUA RITA DE CÁSSIA TRECHO EST 0+000,00 A 0+093,11 – S/ESC

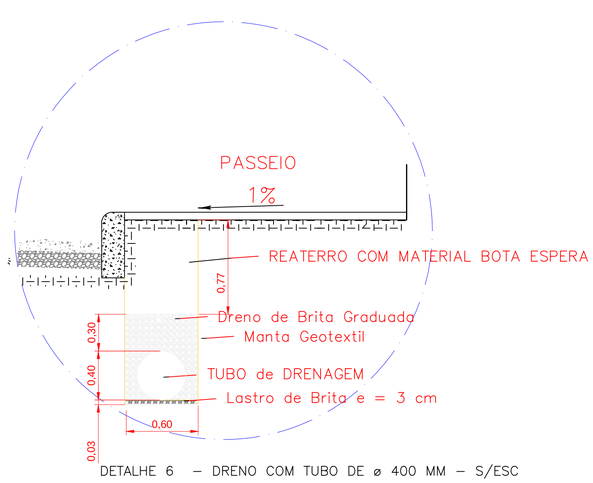

DETALHE 6 – DRENO COM TUBO DE ø 400 MM – S/ESC

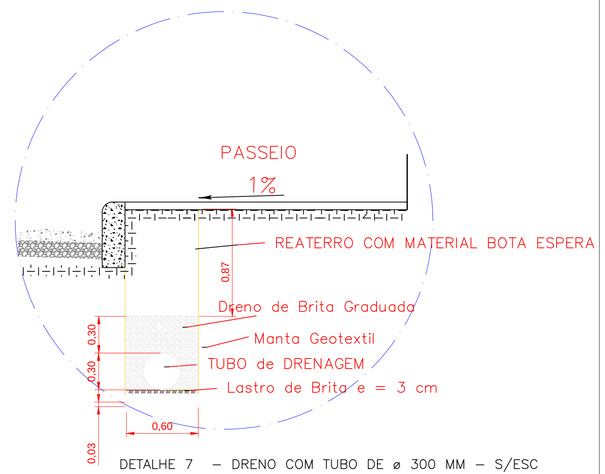

DETALHE 7 – DRENO COM TUBO DE ø 300 MM – S/ESC

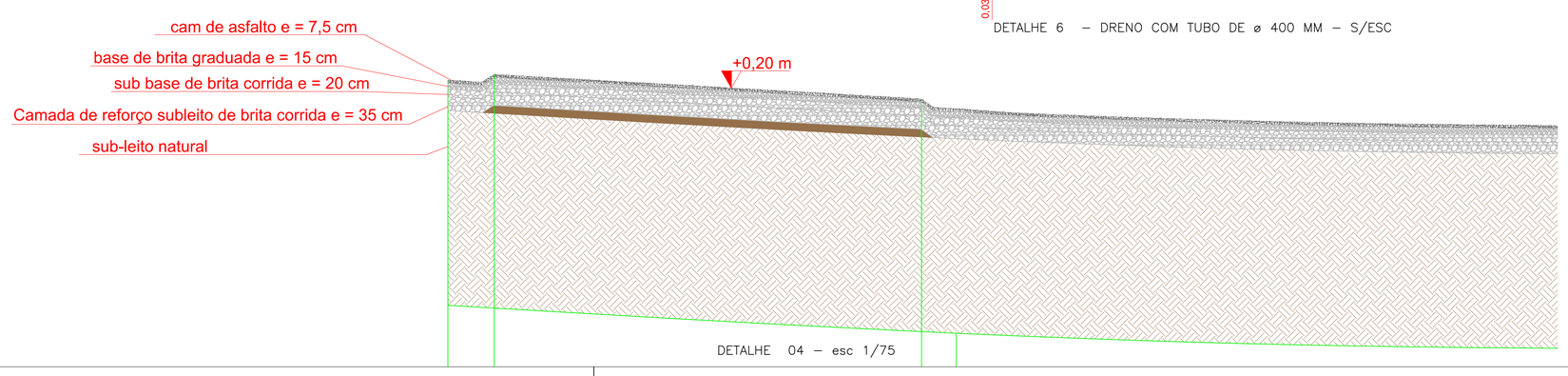

DETALHE 04 – esc 1/75

PREF. MUN. DE SÃO CRISTOVÃO DO SUL

Rua Juventino França de Moraes, 19
São Cristovão do Sul
FONE 49 3253-1200

TITULO	PERFIS TRANVERSAIS E LONG
PRANCHA	P/04
REFERENCIA	PAV DA RUA RITA DE CASSIA ETAPA 04 COMP DA ETAPA 03 EST 0+000,00 A 0+093,11
PROPRIETARIO	PREFEITURA SCS CPF/CGC
ASSINATURA	
RESPONSAVEL TECNICO	ENG. CIRO FONTANA SURDI CREA/SC 063545-0
PREFEITURA	
DESENHO	01
ESCALA	INDICADA
REV 01	31/07/2019
PREFEITURA	

PRODUCED BY AN AUTODESK EDUCATIONAL PRODUCT
PRODUCED BY AN AUTODESK EDUCATIONAL PRODUCT
PRODUCED BY AN AUTODESK EDUCATIONAL PRODUCT